Artikelnr.: 350194

66440 - Schirmklemme für Hutschiene - Kabeldurchmesser 3 - 8 mm

ab **5,05 EUR**

Artikelnr.: 350194
Versandgewicht: 0.10 kg
Hersteller: Delock

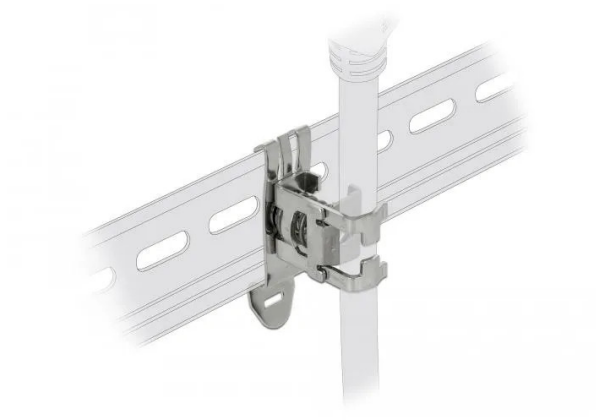

Produktbeschreibung

Schirmklemme für Hutschiene - Kabeldurchmesser 3 - 8 mm

Mit dieser Schirmklemme von Delock kann ein Kabel mit einem Durchmesser von 3 - 8 mm an einer 35 mm breiten Hutschiene befestigt werden. Zusätzlich kann die Klemme auch als EMV Schild genutzt werden. Dabei werden ungewollte elektrische oder elektromagnetische Effekte an die Hutschiene abgeleitet.

Um ein Kabel an der Klemme zu befestigen, muss die Feder mit einem Werkzeug, z. B. einem Schraubendreher, heruntergedrückt werden. Ist ein Kabel an der Klemme befestigt, kann man es am besten wieder lösen, indem man mit dem Kabel die Feder herunterdrückt. Zur Befestigung an der Hutschiene kann die Schirmklemme auch angeschraubt werden, dafür wird ein Innensechskantschlüssel Größe HX3 benötigt.

- Hutschienenbefestigung: 35 mm
- Kabeldurchmesser: min.: 3 mm; max.: 8 mm
- Material: Metall
- Maße (LxBxH): ca. 26 x 18 x 14 mm

Technische Daten

Hier gehts zum Artikel
Alle Informationen, tagesaktuelle Preise und Verfügbarkeiten