Artikelnr.: WWH22

WWH22 - Winkelwandhalter, feuerverzinkt, 220 mm Wandabstand

ab **47,59 EUR**

Artikelnr.: WWH22
Versandgewicht: 2.10 kg
Hersteller: Televes

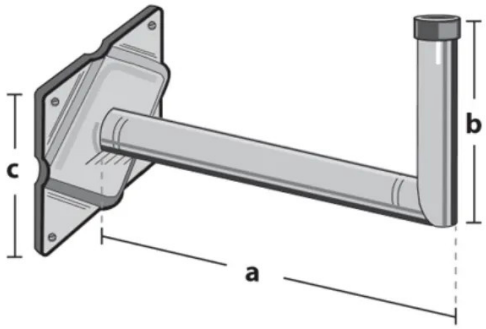

Produktbeschreibung

Televes Winkelwandhalter, feuerverzinkt, hohe StabilitätDie sichere, wetterfeste Winkelwandhalterung für Ihre Antenne. Dank der hohen Stabilität für fast jede Antennengröße geeignet.

- Rohrdurchmesser: 48 mm
- a: 220 mm
- b: 300 mm
- c: 200 mm

Technische Daten

Hier gehts zum Artikel
Alle Informationen, tagesaktuelle Preise und Verfügbarkeiten